T 型插片（6.3双层带卡扣插片）

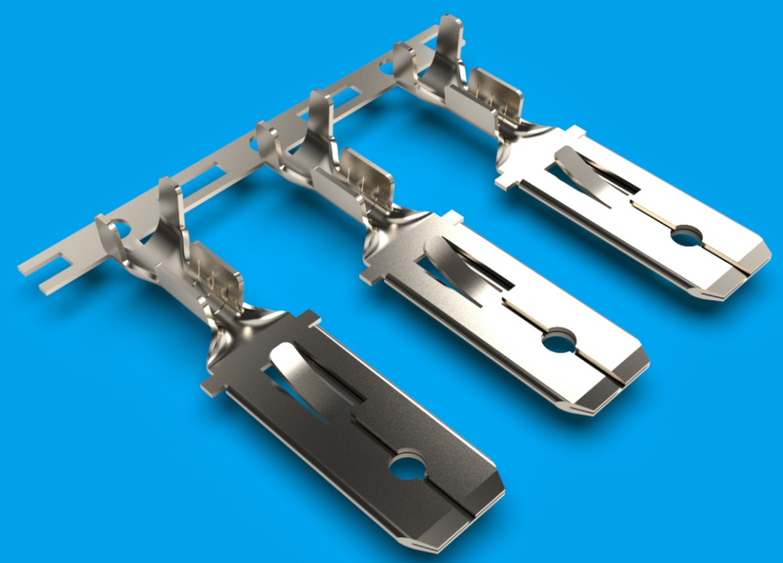

T 07

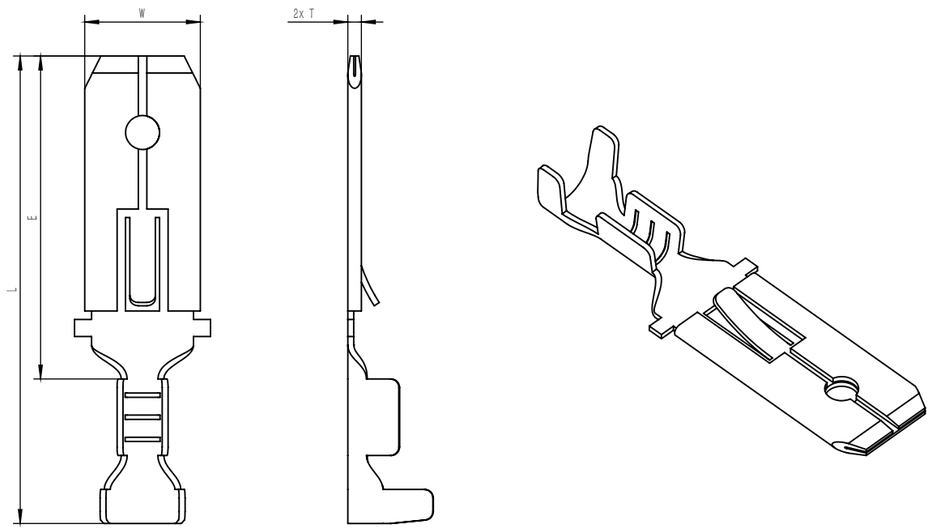

图号 Fig	品名编号 Part NO.	尺寸 Dimension(mm)				适用电线 WireRange (AWG#)	材质 Material	连接方式 Connection	数量 Q'TY (pcs/r)	备注 Remarks
		W	E	L	T					
T07	TKK62024-BHS	6.2	16	24.5	0.35	16-20	H65铜	横带	4K	58.5*13/2
	TKK620285-BHS	6.2	16	28.5	0.35	18-22	H65铜	横带	4K	65.3*13/2